1 Pro Vaši bezpečnost

1.1 Všeobecná bezpečnostní ustanovení

- Před použitím tohoto produktu si pozorně prostudujte tento návod k použití.
- Striktně dodržujte instrukce pro použití. Uživatel musí dokonale rozumět těmto pokynům a musí je přísně dodržovat. Tento produkt používejte pouze pro účely specifikované v kapitole „Předpokládané použití“ v tomto dokumentu.
- Návody k použití nezahazujte. Zajistěte, aby byly uchovávány a patřičně používány uživatelem produktu.
- Používat tento produkt je povoleno pouze náležitě vyškoleným a kompetentním uživatelům.
- Dodržujte veškerá místní a národní pravidla a předpisy související s tímto produktem.
- Prohlídky, opravy a servisní práce na tomto produktu smějí provádět jen náležitě vyškolení a kompetentní pracovníci. Firma Dräger doporučuje uzavřít servisní smlouvu, která pokryje všechny údržbové činnosti a která zajistí, že všechny opravy budou uskutečňovány firmou Dräger.
- Prohlídky a servisní práce na tomto produktu smí provádět jedině náležitě vyškolení servisní technici a podle podrobného popisu uvedeného v kapitole „Údržba“ tohoto dokumentu.
- Používejte jedině původní náhradní díly a příslušenství od firmy Dräger, použití jiných součástí by mohlo mít nepříznivý vliv na správnou funkci produktu.
- Vadný nebo neúplný produkt nepoužívejte a ani na něm neprovádějte žádné úpravy.
- V případě jakékoli poruchy přístroje nebo jeho součásti informujte firmu Dräger.
- Přiváděný vzduch musí splňovat požadavky pro vzduch k dýchání podle normy ČSN EN 12021.

1.2 Definice výstražných symbolů

V tomto dokumentu se používají výstražné symboly, jejichž smyslem je zvýraznit části textu, které vyžadují, aby jim uživatel věnoval zvýšenou pozornost. Definice významů jednotlivých symbolů jsou následující:

VÝSTRAHA
Upozorňuje na potenciálně nebezpečnou situaci, která pokud jejímu vzniku není zabráněno, může mít za následek smrt nebo vážné zranění.

UPOZORNĚNÍ
Poukazuje na potenciálně nebezpečnou situaci, která pokud jejímu vzniku není zabráněno, může mít za následek újmu na zdraví nebo poškození produktu nebo životního prostředí. Může se používat také jako upozornění na nebezpečné postupy.

POZNÁMKA
Poskytuje doplňkové informace týkající se používání produktu.

2 Popis

2.1 Charakteristika produktu

Dräger PSS® 4000 je autonomní dýchací přístroj (SCBA), který využívá dýchací systém s otevřeným okruhem. Tato typová řada je kompatibilní s celou řadou typů lahví na stlačený vzduch, masek a plicních automatik (např. masky FPS 7000 a Panorama Nova, plicní automatiky řady PSS a ocelové nebo kompozitní tlakové lahve).

2.2 Popis vlastností

Nosič je konstruován a vyroben z lehkých polymerových kompozitů (obr. 1, pos. 3). Ramenní popruhy a bederní opasek jsou plně nastavitelné a využívají pásy z popruhové tkaniny a odlévané polstrování na ramenních popruzích a bederním opasku.

Přístroj využívá vysoce výkonný redukční ventil firmy Dräger (6), který snižuje tlak vzduchu z tlakové lahve a přivádí jej skrz středotlakou hadici (5) a rychlospojku (1) do připojené plicní automatiky. Přístroj je dále vybaven mechanickým tlakoměrem (4), který obsahuje píšťalu, která zazní, aby byl uživatel varován, že tlak v lahvi je nízký. Hadice pro dva tlaky (7) přivádí vzduch k píšťale, (když je aktivována) a uvnitř ní se dále nalézá i kapilára, která přivádí vzduch pod vysokým tlakem z láhve do tlakoměru.

Vzduchové hadice a redukční ventil jsou integrovány do konstrukce nosiče aby se zabránilo jejich zachycení a aby se zvýšila ochrana těchto součástí. Hadicové spony (2) upevňují vzduchové hadice na místě v ramenních popruzích.

Tlakové lahve, plicní automatiky a celoobličejové masky
Nosič řady PSS 4000 firmy Dräger je kompatibilní s jednou tlakovou lahví, buď z oceli nebo z kompozitních materiálů, o objemu 4 až 9 litrů a pro tlak 200 nebo 300 barů. Úplný popis a pokyny pro uživatele jsou obsaženy v samostatných návodech k použití dodávaných s tlakovými lahvemi, maskami nebo plicními automatikami.

2.3 Předpokládané použití

Dýchací přístroj PSS 4000 pokud je opatřen tlakovou lahví, plicní automatikou a maskou, je určen pro použití členy hasičských záchranných sborů a pro průmyslové aplikace, kde je požadována vysoká úroveň ochrany dýchání. Smontovaný dýchací přístroj poskytuje svému uživateli ochranu dýchání při práci v kontaminovaném prostředí nebo v prostředí s nedostatkem kyslíku a je vhodný i pro použití v hasičské praxi.

Tlaková láhev, plicní automatika, maska a ostatní příslušenství používané spolu s tímto produktem musí být certifikovanými komponenty firmy Dräger, smontovanými ve schválené konfiguraci. Pokud budete potřebovat další informace, obraťte se na firmu Dräger.

2.4 Osvědčení

Dýchací přístroj řady PSS 4000 firmy Dräger odpovídá normě ČSN EN 137:2006, typ 2, a splňuje také požadavky směrnice rady EC č. 89/686/EEC a doplňujících směrnic.

Určité varianty jsou certifikovány také podle MED (96/98/EC) - další podrobnosti jsou k dispozici na požádání od firmy Dräger.

Použití v atmosférách ohrožených nebezpečím výbuchu
PSS 4000 má typovou zkoušku, na základě které je vhodný pro použití v atmosférách s potenciálním nebezpečím výbuchu. Elektronické dílčí sestavy mají certifikát ATEX. Všechny kombinace jsou vhodné pro použití v nebezpečných oblastech až do a včetně zóny 0 a zóny 20.

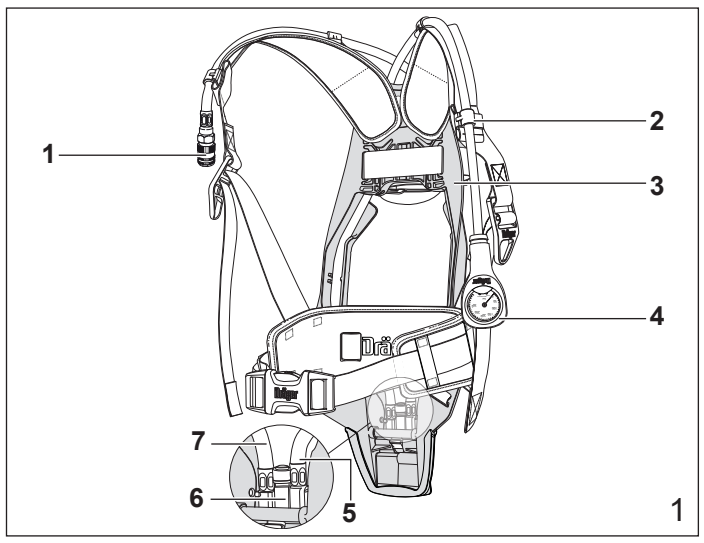

3106

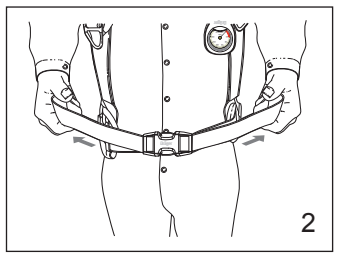

3108

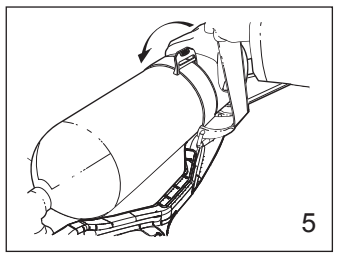

3110

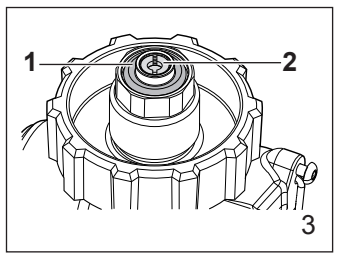

3104

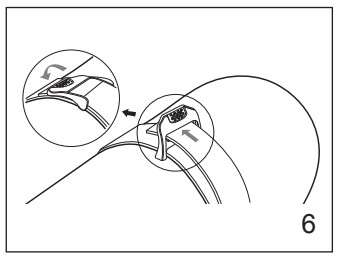

3111

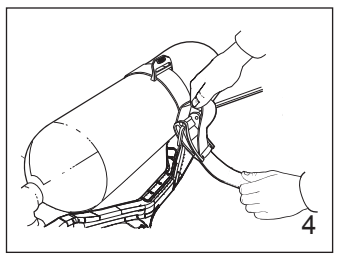

3109

2.5 Vysvětlení značek a symbolů

Budete-li potřebovat vysvětlení stran symbolů schvalovací instituce a značek na zařízení, obraťte se na příslušné úřady. Příklady jiných značek na součástech dýchacího přístroje jsou:

BRAC-1359	–	Výrobní číslo firmy Dräger
08/09	–	Měsíc a rok výroby
3356812 nebo R21034	–	Objednací číslo firmy Dräger
SF	–	Standardní rychlospojka
LF	–	Rychlospojka s odlehčením

3 Použití

VÝSTRAHA
Dýchací přístroj smí být připravován jedině patřičně školenými a kompetentními pracovníky. Zajistěte, aby veškerá příslušenství, pomocná zařízení nebo součásti ochranného obleku nijak tomuto přístroji nepřekážely a aby nevznikala žádná bezpečnostní rizika.

Doba, po kterou lze s přístrojem efektivně pracovat, závisí na počáteční zásobě vzduchu, která je k dispozici, a na frekvenci dýchání uživatele. Láhve na stlačený vzduch před použitím naplňte na jejich jmenovitý tlak a s tlakovou lahví, která je naplněna na méně než 90 procent (nebo více, pokud je to předepsáno národními předpisy), nezačínejte žádné činnosti.

UPOZORNĚNÍ
Pro otevírání nebo zavírání ventilu tlakové lahve nevynakládejte příliš velkou sílu a nepoužívejte žádné nástroje, dýchací přístroj nevystavujte nárazům a chraňte jej před pádem.

3.1 Příprava pro použití

POZNÁMKA
Čelní strana tlakoměru může být opatřena tenkou pružnou ochrannou folií. Před prvním použitím tuto foliiodstraňte.

1. Proveďte vizuální prohlídku dýchacího přístroje (viz kapitola 3.5.1).
2. Namontujte láhev se stlačeným vzduchem (viz kapitola 3.5.2).
3. Vtlačte konektor rychlospojky na hadici plicní automatiky do protikusu na středotlaké hadici od redukčního ventilu až uslyšíte zřetelné klapnutí.
4. Pokud používáte přetlakovou plicní automatiku (viz návod k použití dodávaný spolu s plicní automatikou), stiskněte tlačítko vypínání přetlaku plicní automatiky.
5. Proveďte úplnou funkční zkoušku přístroje (viz kapitola 3.5.3).
6. Připojte plicní automatiku k masce a mírným tahem se jí pokuste z masky vytáhnout abyste zkontrolovali bezpečnost spojení.

3.2 Nasazení dýchacího přístroje

1. Úplně uvolněte ramenní popruhy a opasek a nasaďte si dýchací přístroj.
2. Zkontrolujte ramenní polstrování, aby nebylo zkroucené, a pak popruhy stáhněte, abyste hmotnost systému přenesli na ramena. V tomto stádiu ještě popruhy neutahujte.
3. Sepněte přezku na opasku a za konce opasku zatáhněte, aby Vám bezpečně a pohodlně seděl (obr. 2). Konce opasku zastrčte za polstrování.
4. Zatáhněte za ramenní popruhy, aby Vám dýchací přístroj bezpečně a pohodlně spočinul na zádech. Neutahujte příliš. Konce opasku zastrčte za polstrování.
5. Úplně povolte hlavové pásky masky a krční pásek si nasaďte přes hlavu, abyste jej měli za krkem.
6. Pokud používáte přetlakovou plicní automatiku stiskněte tlačítko vypínání přetlaku.
7. Pomalu, ale úplně otevřete ventil tlakové lahve, aby se systém natlakoval.
8. Masku si nasaďte a ujistěte se, že těsní (viz návod k použití dodávaný spolu s maskou).

3.3 Během použití

VÝSTRAHA
Úplně otevřete ventil tlakové lahve a ujistěte se, že během používání zůstává otevřený.

Než zazní výstražná píšťala, uživatelé by se už měli nacházet v bezpečné oblasti. Okamžitě se přesuňte do bezpečné oblasti, pokud se za provozu spustí tato výstraha.

Použitím vzduchové sprchy se bude spotřebovávat vzduch z tlakové lahve rychleji a zkrátí se doba po kterou lze s přístrojem pracovat.

- Pravidelně kontrolujte tlak vzduchu zbývajícího v láhvi na tlakoměru.
- Pokud je požadováno použití vzduchové sprchy krátce stiskněte pryžový kryt zepředu plicní automatiky a do masky Vám začne proudit zvýšené množství vzduchu.

3.4 Po použití

VÝSTRAHA
Dýchací přístroj nesnímejte, dokud se nenacházíte v prostředí, v němž můžete bezpečně dýchat.

1. Uvolněte pásky masky. Stiskněte tlačítko vypínání přetlaku a sejměte masku z obličeje
2. Uzavřete ventil tlakové lahve.
3. Stiskněte pryžový kryt zepředu plicní automatiky, abyste ze systému vypustili tlak. Pokud používáte přetlakovou plicní automatiku, stiskněte tlačítko vypínání přetlaku.
4. Rozepněte přezku na opasku.
5. Zvedněte přezky na ramenních popruzích, abyste je uvolnili.
6. Sejměte dýchací přístroj a masku.
7. Uskutečněte operace prováděné po použití, jak jsou uvedeny v tabulce údržby (viz kapitola 5).
8. V případě potřeby odmontujte láhev se stlačeným vzduchem (viz kapitola 3.5.2).
9. Dýchací přístroj odevzdejte do servisního oddělení a nezapomeňte uvést veškeré poruchy nebo poškození, které se během použití vyskytly.

3.5 Běžné úkoly pro uživatele

3.5.1 Vizuální prohlídka

Při vizuální prohlídce je nutno zkontrolovat celý dýchací přístroj, včetně všech jeho součástí a příslušenství. Zařízení zkontrolujte, zda je čisté a nepoškozené; zvláštní pozornost věnujte pneumatickým součástem, hadicím a přípojkám. Typickými známkami poškození, jež mohou nepříznivě ovlivnit funkci dýchacího přístroje, jsou náraz, opotřebení, naříznutí, koroze a změna zbarvení. Poškození nahlaste servisním technikům, a dokud nebude závada odstraněna, přístroj nepoužívejte.

3.5.2 Montáž a demontáž tlakové lahve

VÝSTRAHA
Únik vzduchu pod vysokým tlakem může způsobit úraz uživatele nebo jiných pracovníků v blízkosti dýchacího přístroje. Uzavřete ventil tlakové lahve a vypusťte ze systému všechen tlak, než se pokusíte odpojit láhev se stlačeným vzduchem.

Poškození nárazem na ventil tlakové lahve nebo na přípojku redukčního ventilu může mít za následek, že ventil nebude možné připojit nebo že vzduch bude unikat netěsností. S lahví se stlačeným vzduchem a s dýchacím přístrojem zacházejte opatrně.

POZNÁMKA
V případě jiných typů přípojek lahví nahlédněte do návodu k použití, který je dodáván s příslušnou přípojkou.

Montáž lahve se závitovou přípojkou
1. Zkontrolujte závity na tlakové lahvi a na redukčním ventilu. Ujistěte se, že O-kroužkové těsnění (obr. 3, pos. 1) a filtr ze slinutého kovu (2) v redukčním ventilu jsou čisté a nepoškozené.
2. Položte přístroj do vodorovné polohy redukčním ventilem nahoru a pásky tlakové lahve úplně povolte.
3. Nasuňte tlakovou láhev skrz smyčku vytvořenou páskem a srovnejte její polohu, aby se její ventil nacházel u redukčního ventilu.
4. Zvedněte tlakovou láhev a nosič do svislé polohy (opřete je o dno tlakové lahve na opačné straně, než je ventil).
5. Pouze pomocí palce a ukazováčku utáhněte šroubení redukčního ventilu, dokud neucítíte, že bezpečně dosedl na přírubu láhve. **Nepoužívejte** nástroje a neutahujte příliš.
6. Položte přístroj zpět do vodorovné polohy.
7. Uchopte volnou smyčku na pásku pro upevnění lahve (obr. 4).
8. Přetáhněte pásek přes tlakovou láhev, abyste zajistili vačkovou přezku (obr. 5).
9. Konec pásku zajistěte pomocí zajišťovacího poutka pásku (obr. 6). V případě nutnosti uvolněte vačkovou přezku, abyste mohli upravit polohu zajišťovacího poutka pásku tlakové lahve.

Demontáž lahve se závitovou přípojkou
1. Zavřete ventil tlakové lahve a ze systému vypusťte všechen tlak.
2. Položte přístroj do vodorovné polohy s tlakovou lahví nahoře.
3. Zvedněte zajišťovací poutko pásku tlakové lahve.
4. Zvedněte pásek a přitlačte jej k vačkové přezce, abyste uvolnili její napětí. Pak pásek povolte.
5. Odpojte ventil tlakové lahve od redukčního ventilu.
6. Tlakovou láhev odsuňte od redukčního ventilu a vyjměte ji z přístroje.

3.5.3 Funkční zkoušky

VÝSTRAHA
Jestliže dýchací přístroj nevyhoví kterékoli z norem nebo kterémukoli parametru popisovanému ve funkčních zkouškách, znamená to, že se v systému vyskytuje porucha. Poruchu nahlaste školenému servisnímu technikovi nebo se obraťte na firmu Dräger. Dokud není poruchový stav odstraněn, dýchací přístroj nepoužívejte.

Než přikročíte k jakýmkoli funkčním zkouškám, dýchací přístroj sestavte, jak je popsáno v části věnované přípravě pro použití (viz kapitola 3.1).

Zkouška těsnosti a zkouška výstražné píšťaly

1. Pokud používáte přetlakovou plicní automatiku stiskněte tlačítko vypínání přetlaku.
2. Pomalu a úplně otevřete ventil tlakové láhve (proti směru hodinových ručiček). V průběhu tlakování systému se píšťala krátce ozve.
3. Ventil tlakové lahve úplně uzavřete.
4. Po jedné minutě zkontrolujte údaj na tlakoměru a pak ventil tlakové lahve znovu otevřete. Tlakoměr nesmí ukázat nárůst tlaku o více než 10 barů (jedna radiální značka na stupnici tlakoměru). Skončí-li zkouška těsnosti neúspěchem (viz kapitola 4), zjistěte a odstraňte příčinu netěsnosti a potom zkoušku těsnosti opakujte.
5. Ventil tlakové lahve úplně uzavřete.
6. Sledujte údaj na tlakoměru a následujícím způsobem pomalu vypouštějte ze systému tlak:
   a. Přetlakové plicní automatiky - Výstupní otvor z automatiky zakryjte dlaní ruky. Stiskněte zepředu pryžový kryt, abyste aktivovali přetlak. Opatrně pozvedněte dlaň z výstupního otvoru tak, abyste vypouštěním vzduchu udržovali pomalý pokles tlaku.
   b. Podtlakové plicní automatiky - Opatrným stisknutím pryžového krytu pomalu ze systému vypouštějte tlak.
7. Píšťala musí začít pískat při tlaku v rozmezí 60 barů až 50 barů.
8. Výstupní otvor opět zakryjte dlaní a pokračujte ve vypouštění tlaku ze systému až do konce.
9. Pokud používáte přetlakovou plicní automatiku stiskněte tlačítko vypínání přetlaku.

4 Odstraňování potíží

Tento průvodce pro odstraňování potíží obsahuje pokyny pro diagnostiku poruch a informace o opravách, které jsou určeny pro uživatele dýchacího přístroje. Další informace o odstraňování poruch a o opravách jsou k dispozici v návodech k použití, které jsou dodávány se souvisejícím zařízením.

Jestliže průvodce pro odstraňování poruch obsahuje více než jednu příčinu závady nebo způsob nápravy, postupujte při opravách v pořadí, v jakém jsou jednotlivé pokyny uvedeny v tabulce.

Pokud informace o nápravě závady doporučují zásah servisní služby nebo pokud symptom přetrvává, i když byly všechny nápravné akce vyzkoušeny, obraťte se na servisního technika nebo na firmu Dräger.

Symptom	Porucha	Náprava
Netěsnost vysokotlaké části nebo neúspěšná zkouška těsnosti	Uvolněná nebo znečištěná přípojka	Rozmontujte, vyčistěte a znovu smontujte spojky a zkoušku opakujte.
	Vadná hadice nebo součástka	Vyměňte příslušenství, které má uživatel jako náhradní díly, a zkoušku opakujte.
Unikající vzduch z přípojky středotlaké hadice na redukčním ventilu (pojistný ventil)	Vadný O-kroužek, upevňovací díl, pružina nebo redukční ventil	Obraťte se na servisní službu.
Vysoký nebo nízký středotlak	Porucha redukčního ventilu	Obraťte se na servisní službu.
Slabý zvuk píšťaly	Píšťala je znečištěná.	Vyčistěte trysku píšťaly a zkoušku opakujte.
Píšťala funguje nesprávně	Závada na spouštěcím mechanismu	Obraťte se na servisní službu.

5 Údržba

5.1 Tabulka údržby

Servisní práce a zkoušky dýchacího přístroje, včetně přístrojů, které jsou uloženy ve skladu, provádějte v souladu s tabulkou údržby. Veškeré podrobnosti o servisních úkonech a zkouškách zaznamenávejte do servisní knížky daného zařízení. Pokyny týkající se údržby masky naleznete v jejím návodu k použití.

Může se stát, že v zemi, kde je zařízení používáno, jsou požadovány ještě další prohlídky a zkoušky, aby bylo zaručeno, že je vyhověno národním předpisům upravujícím používání, údržbu, prohlídky a zkoušky ochranných dýchacích přístrojů se stlačeným vzduchem, jak je popisováno v tomto dokumentu.

Součást/ Systém	Úkol	Před použitím	Po použití	Každý měsíc	Každý rok	Každých 6 let[3]	Každých 10 let
Kompletní přístroj	Čištění a desinfekce (viz kapitola 5.2)		❍				
	Vizuální prohlídka (viz kapitola 3.5.1)	❍	❍	❍			
	Funkční zkoušky (viz kapitola 3.5.3)	❍	❍	❍			
	Zkoušky dýchacího cyklu a statické zkoušky (viz Poznámka 4)				❍		
Plicní automatika	Čištění a desinfekce (viz kapitola 5.2)		❍[1]				
Redukční ventil	Kontrola středotlaku (viz Poznámka 4)				❍		
	Výměna filtru ze slinutého kovu (viz Poznámka 4)				❍		
	Výměna O-kroužku v přípojce vysokotlaku (viz Poznámka 4)				❍		
	Generální oprava. Obraťte se na firmu Dräger a vyžádejte si službu Oprava - Údržba - Servis (REX)					❍[2]	❍[2]
Tlaková láhev	Láhev naplňte na správný pracovní tlak.	❍	❍				
	Zkontrolujte plnicí tlak.			❍			
	Zkontrolujte datum zkoušky tlakové láhve.			❍			
	Opětovná certifikace podle národních předpisů v zemi, kde se přístroj používá.						
Ventil tlakové láhve	Generální oprava podle potřeby nebo v době opětovné certifikace tlakové láhve.						

Poznámky

❍ Doporučení firmy Dräger.

1 Podle potřeby jemně namažte O-kroužek nástrčky plicní automatiky (doporučeným mazivem je pasta Molykote 111). Jiné produkty, než je doporučené mazivo, nejsou testovány a mohou způsobit poškození zařízení.

2 Tam, kde je dýchací přístroj vystaven velmi vysoké frekvenci použití (ve školicích střediscích atd.), zkraťte interval generálních oprav redukčního ventilu. Za těchto okolností firma Dräger doporučuje, aby se generální opravy prováděly při dosažení < 5000 případů použití. Případ použití je definován jako jedno použití plně sestaveného dýchacího přístroje, při kterém uživatel dýchá z láhve se stlačeným vzduchem. Není tedy započítáváno napouštění tlaku do systému v rámci kontrol před použitím.

3 Generální oprava po každých šesti letech se vztahuje pouze na uživatele přístroje, kteří podléhají německým předpisům. Uživatelé v Německu musí vyhovět požadavkům následujících předpisů:
- Předpisy pro německé hasičské sbory (FwDV 7 a vfdb - RL0804).
- Německé národní předpisy (BGR 190 nebo GUV R190 a GUV-I-8674).

4 Tyto údržbové práce smí být uskutečňovány jedině firmou Dräger nebo školenými servisními techniky. Podrobné informace týkající se zkoušek jsou obsaženy v technické příručce, která je předávána servisním technikům, kteří absolvovali odpovídající kurz věnovaný péči a údržbě těchto zařízení u firmy Dräger.

5.2 Čištění a dezinfekce

UPOZORNĚNÍ
Jiné produkty, než jsou doporučené čistící a dezinfekční prostředky, nejsou testovány a mohou způsobit poškození zařízení. Před použitím jakéhokoli jiného čistícího nebo dezinfekčního prostředku se obraťte na firmu Dräger.

Když používáte čistící a dezinfekční prostředky, dbejte pokynů od jejich výrobce a věnujte obzvláštní pozornost koncentraci a době působení.

U pracích a oplachovacích roztoků nepřekračujte teplotu 30°C. V sušičce nepřekračujte 60°C nebo 30 minut a po vysušení součásti ze sušičky okamžitě vyjměte.

Pneumatické součásti neponořujte do čistících roztoků a ani do vody.

Prostudujte si také návody k použití plicní automatiky, masky a dalších souvisejících zařízení.

Doporučené čistící a dezinfekční materiály:
- Čistící prostředek – Sekusept.
- Dezinfekční prostředek – Incidur.
- Používejte jedině čisté hadříky nepouštějící chlupy.

1. Abyste mohli v případě nutnosti očistit hadice a nosnou konstrukci, hadice od nosiče odpojte.
2. Nosič popruhy a pásky vyčistěte. Čištění a dezinfekci pneumatických součástí provádějte pouze manuálně pomocí hadříku navlhčeného buď v čistícím nebo v dezinfekčním roztoku.
3. Pomocí hadříku navlhčeného ve vodě odstraňte veškeré zbytky čistícího a dezinfekčního roztoku.
4. Všechny komponenty vysušte buď suchým hadříkem nebo v sušárně.
5. Jestliže je zapotřebí rozmontovat systém popruhů, nosič nebo pneumatický systém, obraťte se na servisního technika nebo na firmu Dräger.

5.3 Údržbové práce

5.3.1 Plnění láhve se stlačeným vzduchem

VÝSTRAHA
Přiváděný vzduch musí splňovat požadavky pro vzduch k dýchání podle normy ČSN EN 12021.

Pokud budete potřebovat další informace o doplňování lahví se stlačeným vzduchem, nahlédněte do návodů k použití, které jsou dodávány spolu s tlakovými lahvemi a se zařízením na jejich plnění.

6 Skladování

6.1 Příprava skladování

- Povolte ramenní popruhy, opasek a pásky masky.
- Z hygienických důvodů před skladováním vložte masku do ochranného sáčku (budete-li potřebovat zakoupit vhodné sáčky, obraťte se na firmu Dräger).
- Uložte pryžové hadice takovým způsobem, aby poloměr jejich ohybu nebyl příliš malý a aby hadice nebyly napnuté, stlačené nebo zkroucené.

6.2 Podmínky při skladování

- Přístroj skladujte v chladném a suchém prostředí, kde se nevyskytuje prach a nečistoty, a na místě, kde není vystaven opotřebení nebo poškození v důsledku oděru. Zařízení nevystavujte přímému slunečnímu záření.
- Jestliže je dýchací přístroj umístěn na jakémkoli vyvýšeném místě, bezpečně jej upevněte, aby nemohlo dojít k jeho pádu.

7 Technické údaje

Vysokotlaká přípojka	Standardní G5/8” podle normy ČSN EN 144-2 (200 barů nebo 300 barů)
Láhve se stlačeným vzduchem	4 litry až 9 litrů (200 barů nebo 300 barů), ocel nebo kompozitní materiály
Výstražná píšťala	Počátek aktivace: 60 barů až 50 barů
Středotlak	6 barů až 9 barů
Provozní teplota	Rozsah teplot podle ČSN EN137

8 Objednací seznam

Popis	Množství	Objednací kód
Čistící prostředek Sekusept	4 x 2 litry	7904071
Dezinfekční prostředek Incidur	6 litrů	7904072
Dezinfekční prostředek Incidur	30 litrů	7904073
Molycote 111	100 gramů	3331247

3360212
© Dräger Safety UK Limited
IVydání 01 – říjen 2011
Podléhá změnám

Dräger Safety s. r. o.
Pod Sychrovem I/64
10100 Praha 10,
Czech Republic
Tel + 420 2 72 01 18 51-2
Fax + 420 2 72 76 74 14

Draeger Safety UK Limited
Ullswater Close
Riverside Business Park
Blyth
Northumberland NE24 4RG
Tel +44 1670 352891
Fax +44 1670 356266
Internet http://www.draeger.com